VÄLIOSAT - MELLANDELAR - MIDDLE PARTS - ZWISCHENTEILE ÉLÉMENTS INTERMÉDIAIRES - ПРОМЕЖУТОЧНЫЕ ДЕТАЛИ

HYLLY
HYLLA
SHELF
REGAL
CASIER
ПОЛКА

TÄRKEÄÄ! LUKEKAA HUOLELLISESTI JA SÄILYTTÄKÄÄ TÄMÄ OHJE.
VIKTIGT! LÄS NOGGRANT,OCH BEHÅLL ANVISNINGEN FÖR SENARE BRUK.
IMPORTANT! READ CAREFULLY AND RETAIN FOR FUTURE REFERENCE.
WICHTIG! SORGFÄLTIG LESEN UND FÜR SPÄTEREN GEBRAUCH AUFBEWAHREN.
IMPORTANT! LISEZ AVEC ATTENTION ET GARDEZ POUR UNE FUTURE RÉFÉRENCE.
ПРИМЕЧАНИЕ! ПРОЧИТАЙТЕ ТЩАТЕЛЬНО ИНСТРУКЦИЮ,НЕ ТЕРЯЙТЕ ЕЕ.

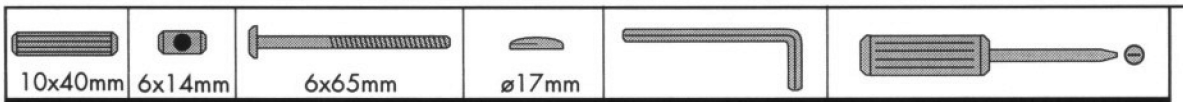

A x 12 B x 6 C x 6 O x 6/0 V x 1

1.

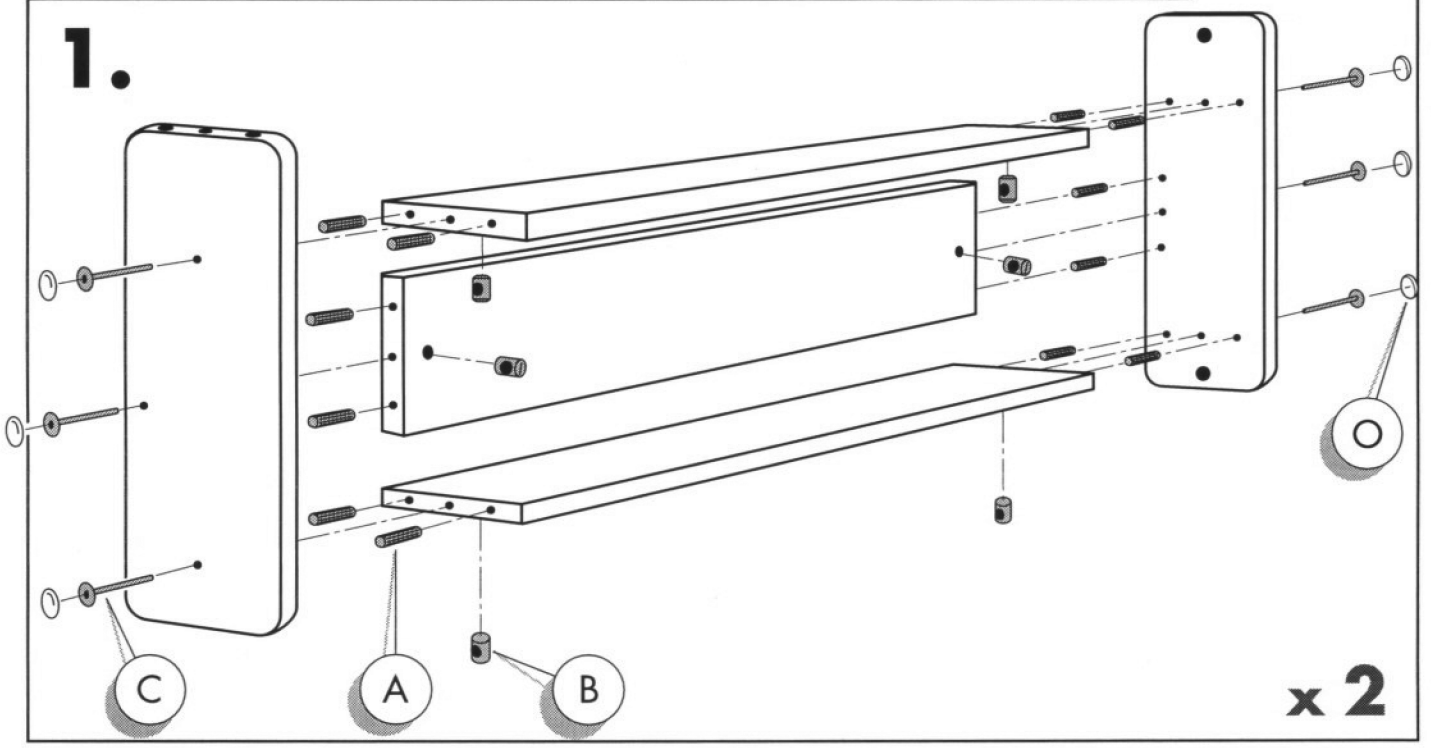

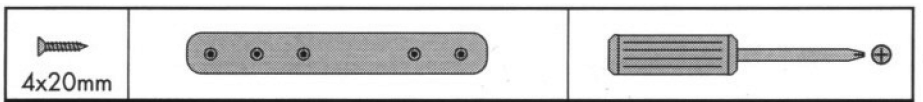

H x 5 N x 1

PITKÄ TURVALAITA
LÅNG SKYDDSKANT
LONG SAFETY BARRIER
LANGE SICHERHEITSSEITE
BARRIÈRE DE SÉCURITÉ LONGUE
ДЛИННЫЙ БОРТ

2.

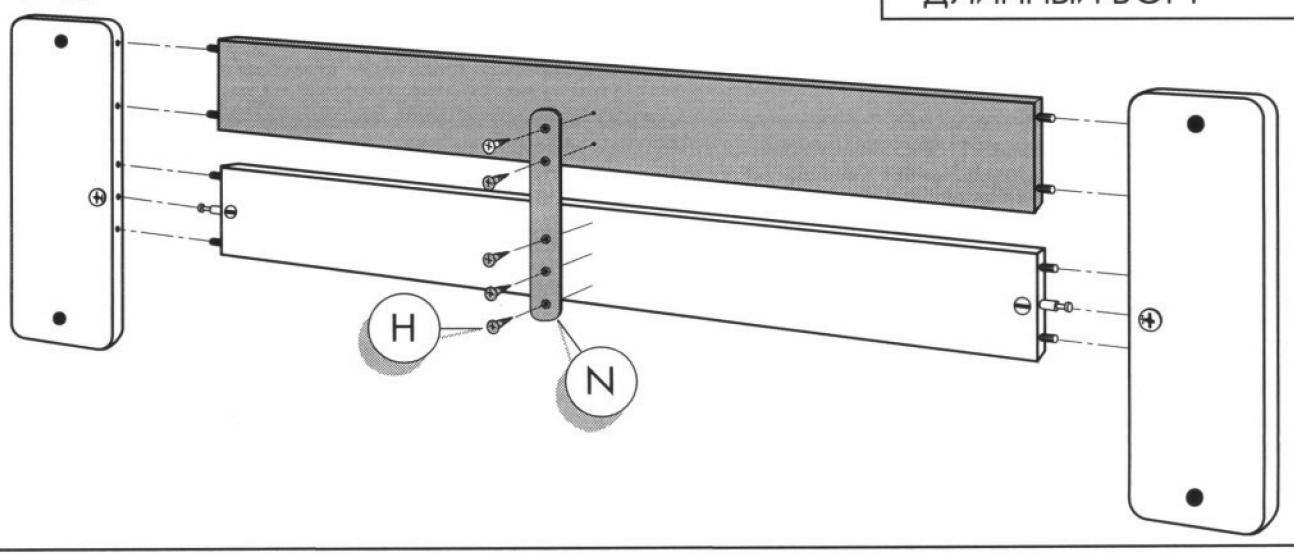

KERROSSÄNKYTIKKAAT
VÅNINGSSÄNGSTEGE
BUNK LADDER
ETAGENBETTLEITER
ÉCHELLE POUR LIT SUPERPOSÉ
ЛЕСТНИЦА ДЛЯ ДВУХЬЯРУСНОЙ КРОВАТИ

3.

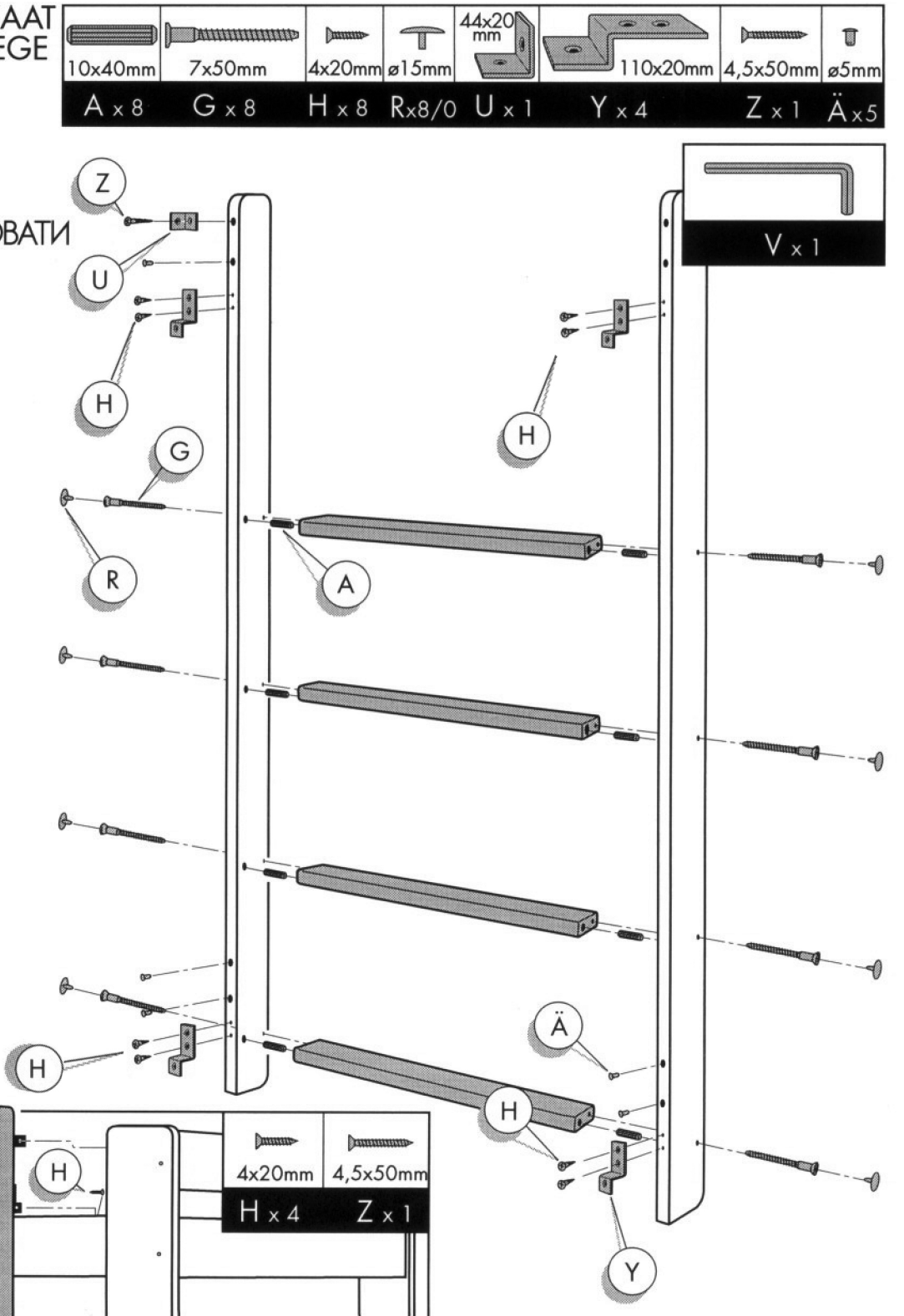

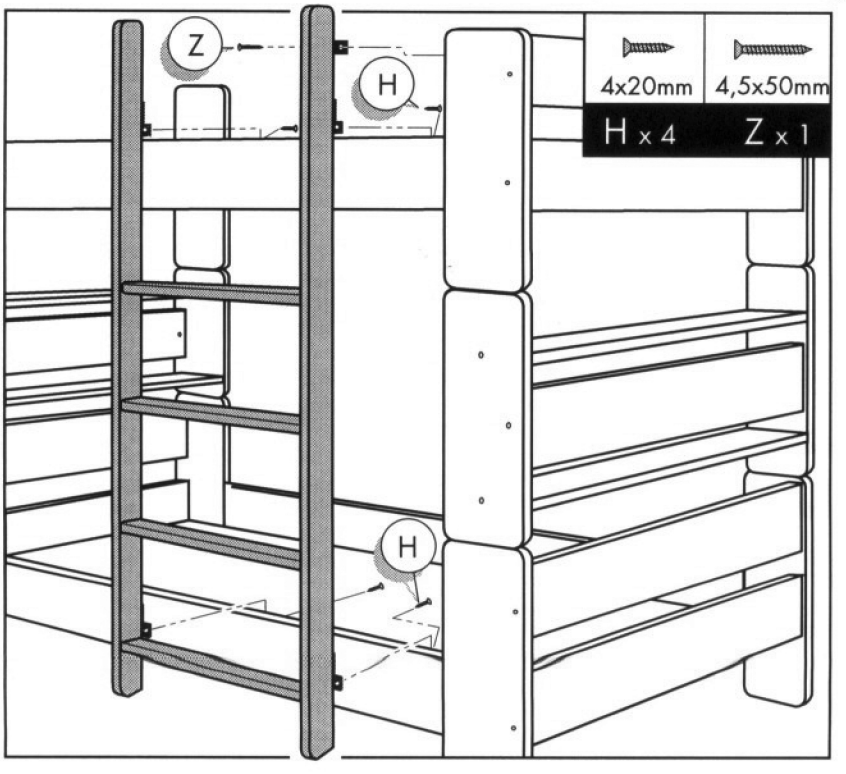

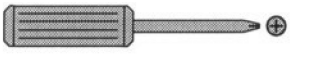

10x40mm	ø15mm	87mm	ø15mm	
A x 16	K x 16	L x 8	S x 16	

4.

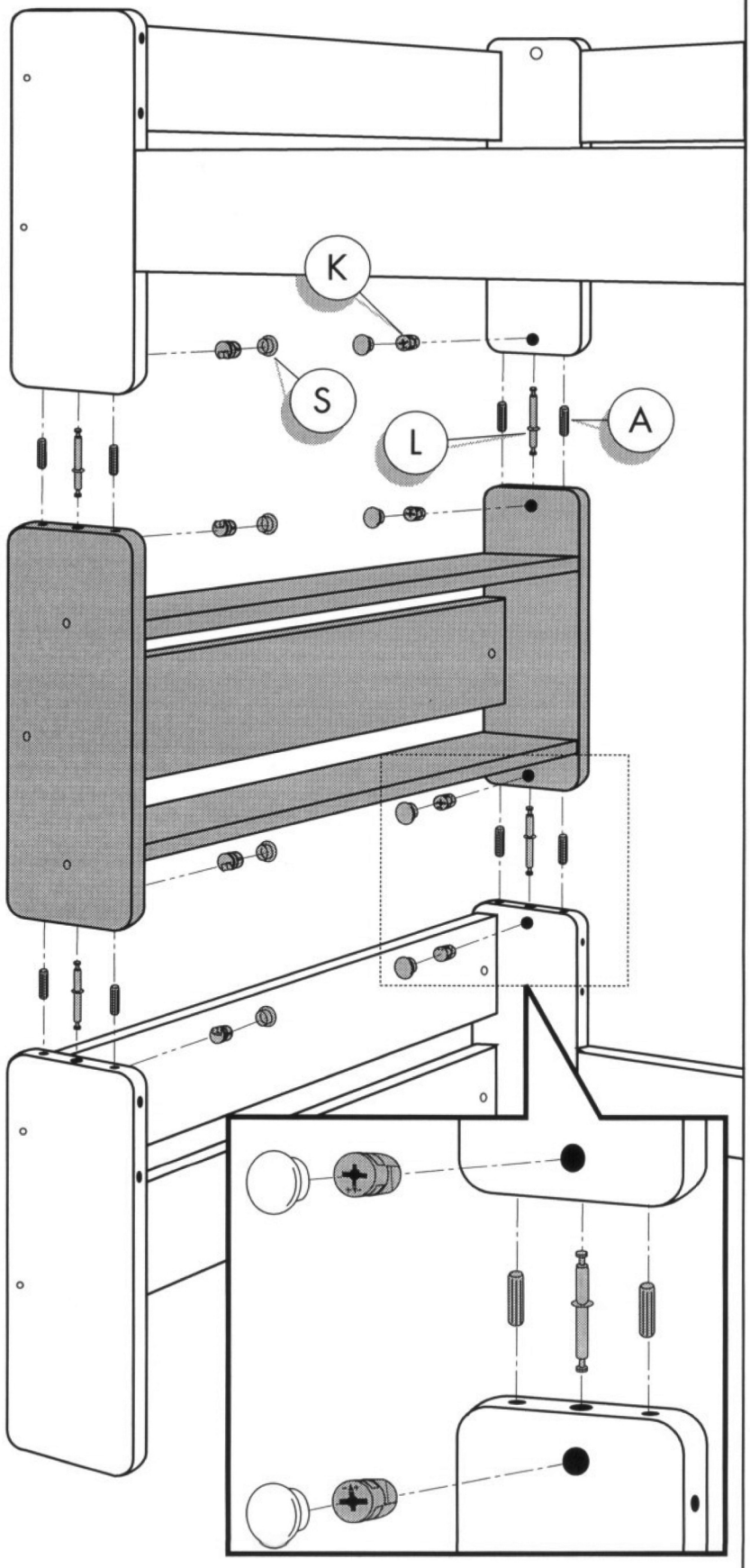

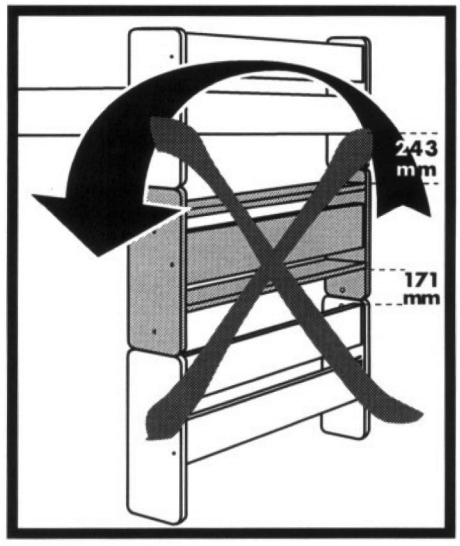

7x50mm	4x20mm	ø15mm	4,5x50mm
G x 2	H x 4	R x 2/0	Z x 1

5.

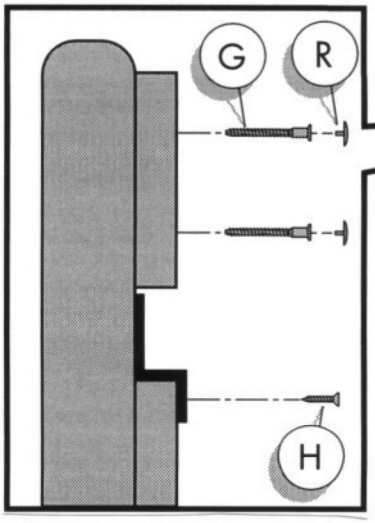

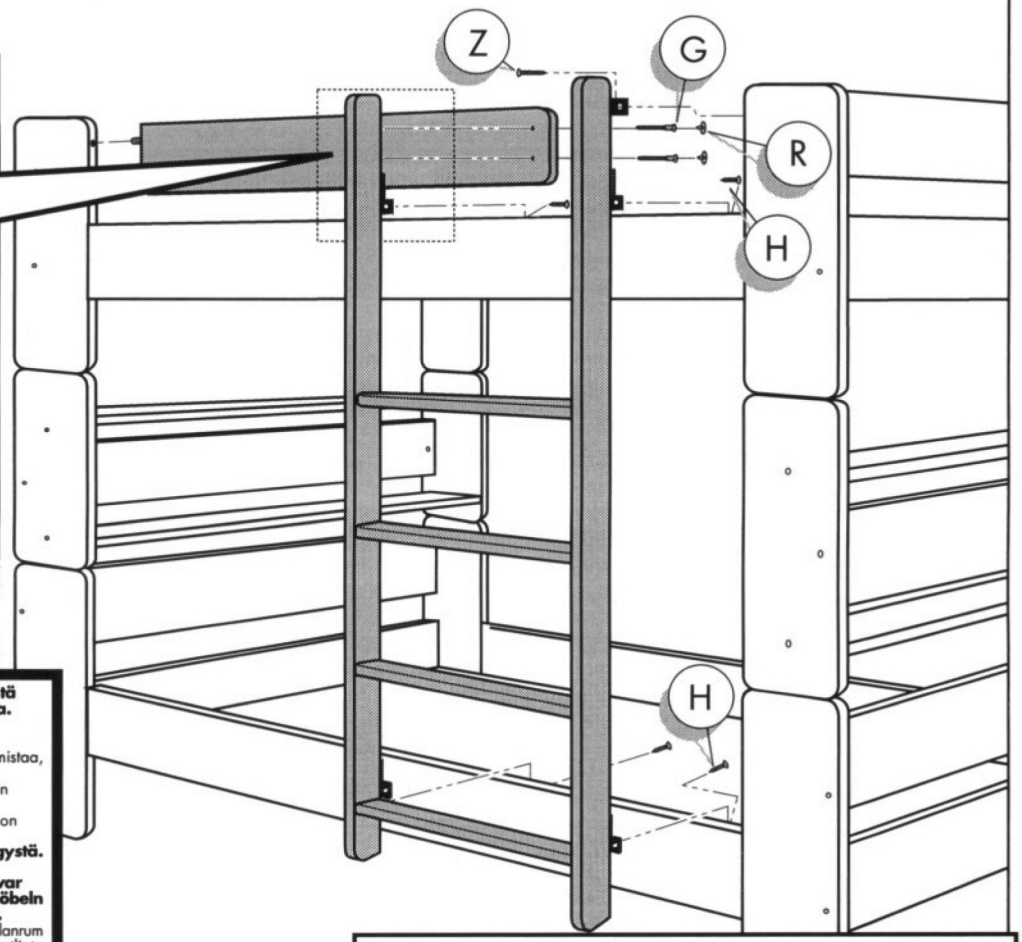

Standard Стандарт **EN 747**

TARKEAA!

Tarkista ensin pakkauksen sisältö. Järjestä ruuvit ja helat ohjeen osoittamalla tavalla. Kokoa huonekalu numerojärjestyksessä kuvien mukaisesti.
Kerrossänky tulee tarkistaa säännöllisesti ja varmistaa, että kaikki helat ovat tiukalla.
Turvalaidat, tikkaat ja muut osat tulee olla oikein kiinnitettyinä.
Älä koskaan käytä kerrossänkyä, jos jokin osa on rikkoutunut tai puuttuu.
Lapset (< 6 vuotta) voivat pudota yläsängystä.

VIKTIGT!

Kontrollera först innehållet. Sortera skruvar och beslag enligt anvisningen. Montera möbeln i nummerordning och som bilderna visar.
Våningssängen måste kontrolleras med jämna mellanrum för att försäkra att alla fästen och fogar är ordentligt åtdragna och att skyddskanter, stege och andra komponenter är i rätt position för säkert bruk.
Använd aldrig en våningssäng där någon del är sönder eller saknas!
Risk för barn (< 6 år) att falla ner från översängen.

IMPORTANT!

First check the contents to make sure that nothing is missing. Sort out the screws and fittings as shown. Assemble your furniture step by step, as shown in the illustrations.
The bunk bed should be checked periodically to ensure that all fastenings are tight and that the safety barriers, ladder and other components are maintained in the correct position of use.
Never use the bunk bed if any structural part is broken, torn or missing.
Children (< 6 years) may fall from upper bed.

WICHTIG!

Kontrollieren Sie zuerst den Inhalt. Danach Schrauben gemäss Anleitung zurechtlegen. Die Möbelteile in der Reihenfolge der Zahlen zusammenbauen-siehe Abbildung.
Das Etagenbett sollte von Zeit zu Zeit überprüft werden. Sicherstellen, dass alle Befestigungen fest sind sowie Sicherheitsseiten, Leiter und andere Komponenten sich in richtiger Position befinden.
Etagenbett nie benutzen, wenn ein Konstruktionsteil gebrochen bzw. gerissen ist oder fehlt.
Die Kinder (< 6 Jahre) können von dem Bett abfallen.

IMPORTANT!

Controllez d'abord le contenu. Triez vis et accesoires d'installations selon les instructions. Assemblez le meuble en suivant l'ordre numérique et en vous référant aux illustrations.
Le lit superposé devrait être contrôlé régulièrement pour vérifier si les fermetures sont solides et si les barres de sécurité, l'échelle et autres parties constituantes sont toujours dans la position correcte.
N'utilisez jamais le lit superposé, si une partie structurale manque ou est cassée.
Les enfants (< 6 ans) peuvent tomber du lit du haut.

ВАЖНО!

Проверьте содержимое упаковки. Отсортируйте винты и метиз как показано на рисунке. Последовательность сборки мебели показана на рисунке.
Периодически проверяйте состояние кроватн для обеспечения надежности всех креплений и правильного рабочегоположения защитных ограждений, стремянки и других компонентов кроватн. Никогда не пользуйтесь кроватью при наличии неисправных, изношенных или пропавших конструкционных деталеи.
Дети моложе 6 лет могут упасть с верхней кровати.

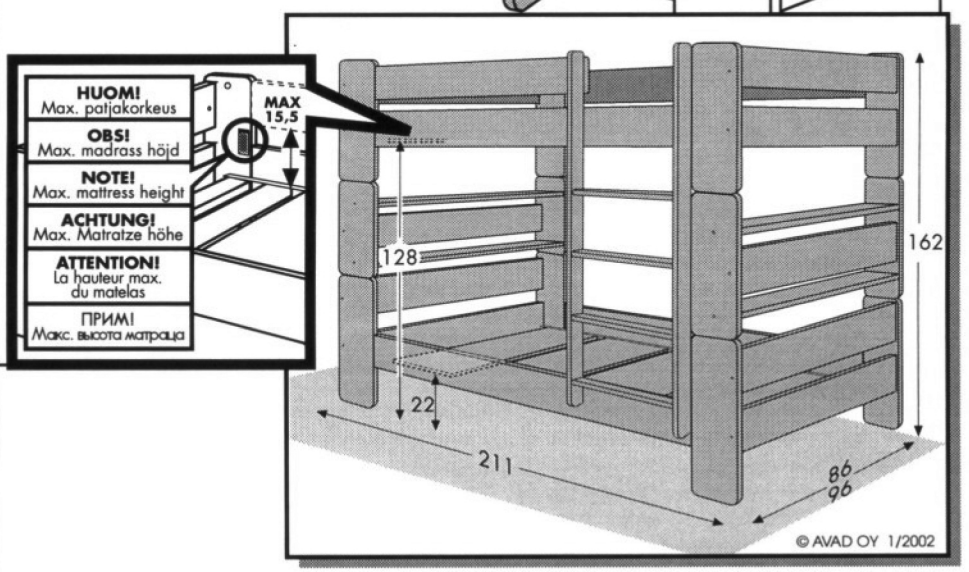

© AVAD OY 1/2002

BYNIEMI

NIEMEN TEHTAAT OY, TEOLLISUUSKATU 7
FIN-38210 SASTAMALA, www.NIEMENTEHTAAT.fi
TEL:+358-(0)3-5124600, FAX:+358-(0)3-5124610