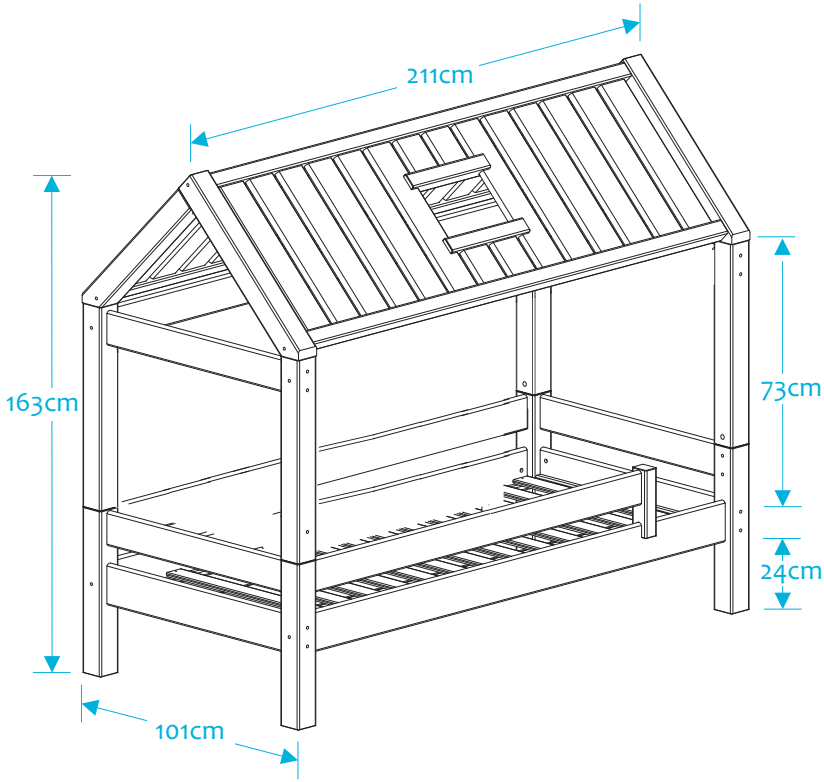

F63